specificatieblad	bovengrondse hydrant	ODS klöckner & co multi metal distribution
Figuur 812170-bg	**type Nova 150**	

Indien niet anders aangegeven; maten in millimeters — Unless otherwise stated all dimensions are in millimeters.

				flensaansluiting volgens DIN 2501 PN 16									
aantal Qty	DN	PN	grond-dekking	D	k	b	d_2	aantal boutgaten	totaal hoogte h1	boven grons hoogte h2	val-mantel	motor-spuit aansl.	Gewicht weight [kg]
	150	16	1250	285	240		23	8	2234	1119	nee	twee	160
	150	16	1500	285	240		23	8	2484	1119	nee	twee	172
	150	16	1250	285	240		23	8	2366	1251	ja	twee	185
	150	16	1500	285	240		23	8	2616	1251	ja	twee	197

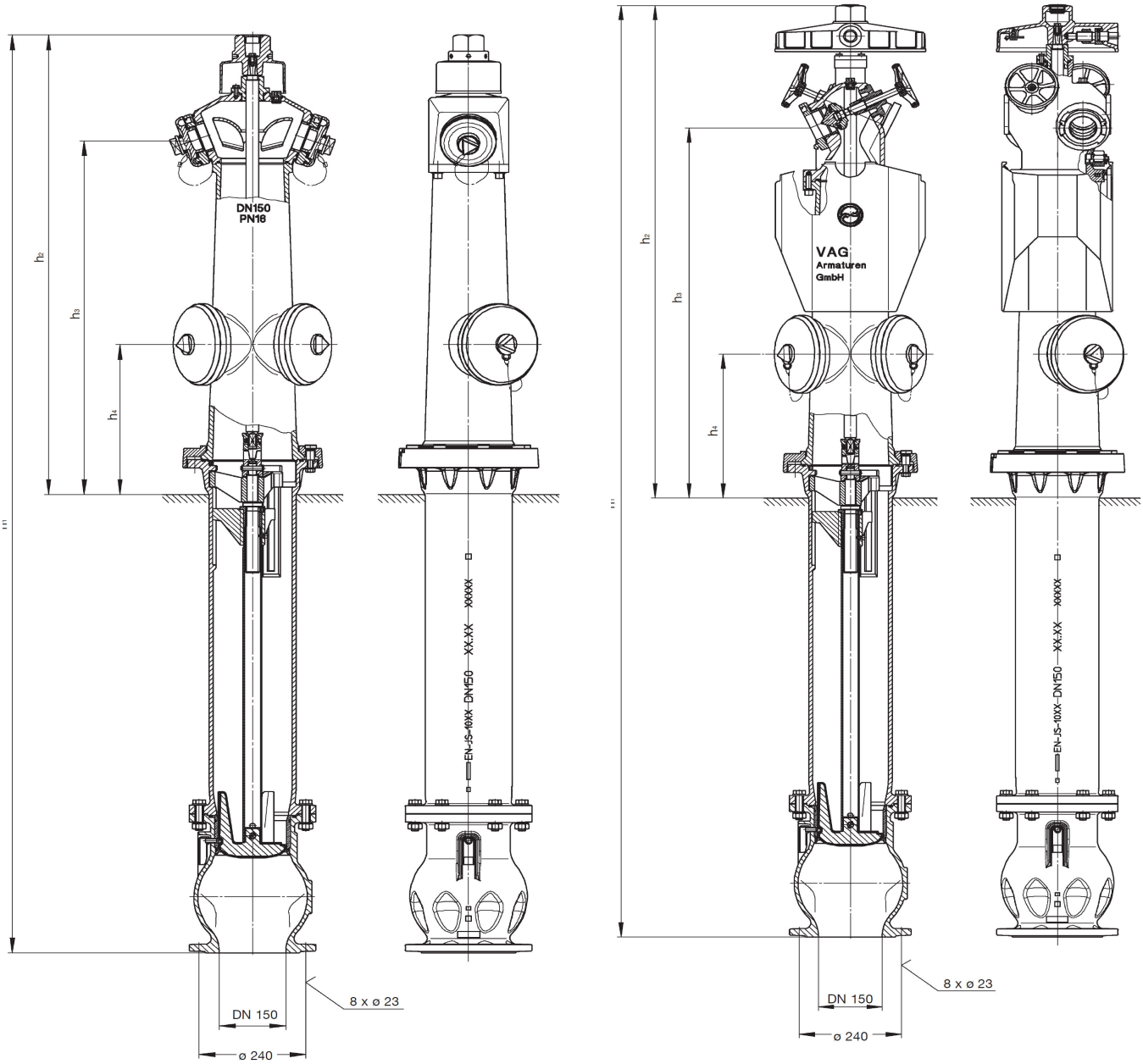

Pos.	Omschrijving	Description	Materiaal / Material
	koppelingen voor brandslangen	couplings for fire hose	Aluminium
	o-ringen	o-rings	NBR
	drijvende bal	float ball	Polyamide
	afsluitconus	valve cone	EN-GJS-500-7 (GGG-50) met EPDM
	bovenkolom	upper pillar	EN-GJS-500-7 (GGG-50)
	onderkolom	lower pillar	EN-GJS-500-7 (GGG-50)

Figuur 812170-bg

Genoemde maten zijn niet bindend

print datum 3-1-2007